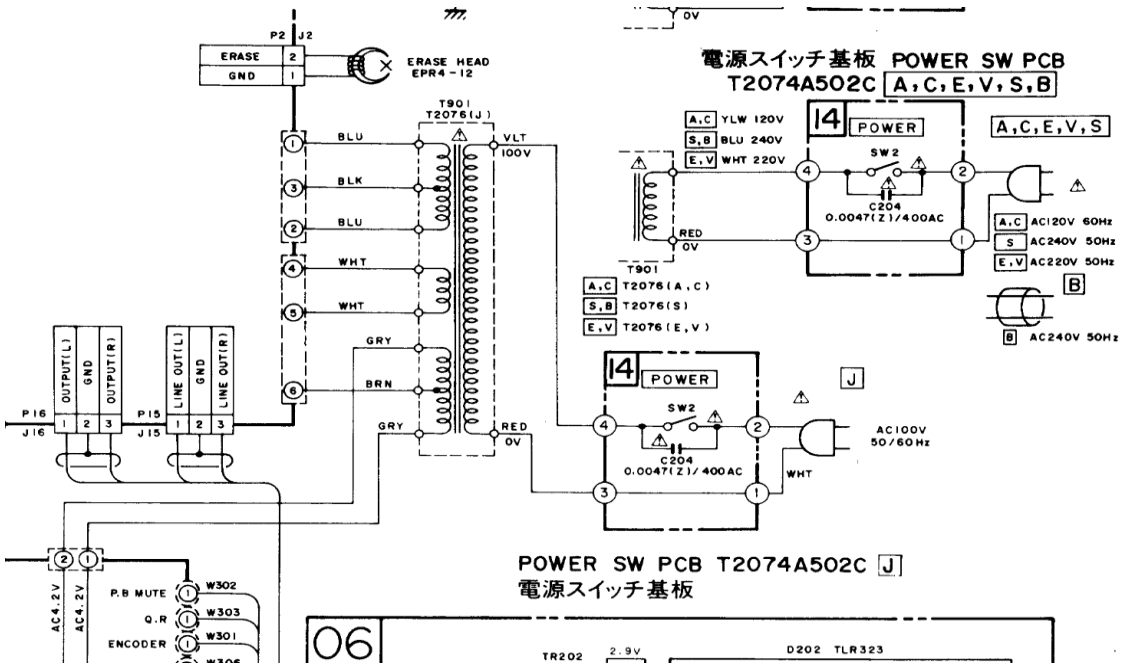
電源スイッチ基板 POWER SW PCB
T2074A502C A,C,E,V,S,B
ERASE HEAD
EPR4-12
ERASE
GND
T901
T2076(J)
BLU
BLK
WHT
GRY
BRN
VLT
100V
RED
0V
A,C YLW 120V
S,B BLU 240V
E,V WHT 220V
POWER
SW2
C204
0.0047(Z)/400AC
A,C,E,V,S
A,C AC120V 60Hz
S AC240V 50Hz
E,V AC220V 50Hz
B
B AC240V 50Hz
T901
A,C T2076(A,C)
S,B T2076(S)
E,V T2076(E,V)
AC100V
50/60Hz
OUTPUT(L)
GND
OUTPUT(R)
LINE OUT(L)
LINE OUT(R)
P16
J16
P15
J15
P.B MUTE
Q.R
ENCODER
W302
W303
W301
AC4.2V
POWER SW PCB T2074A502C J
電源スイッチ基板
06
TR202
D202 TLR323

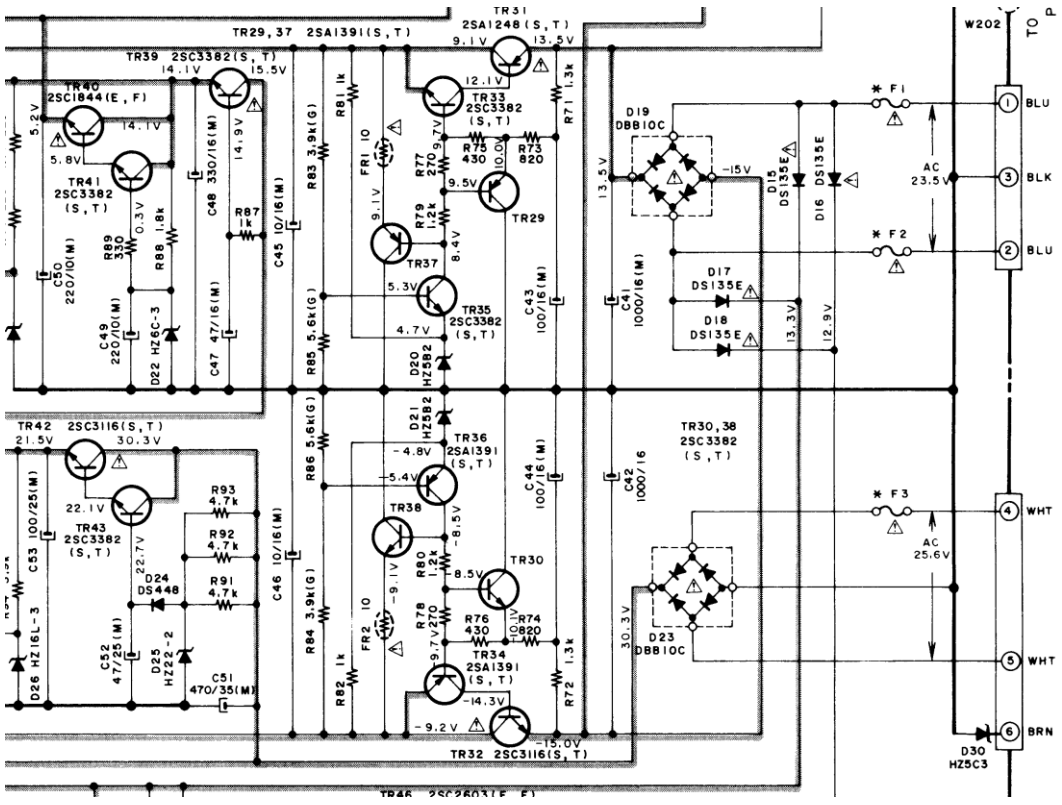
TR29,37 2SA1391(S,T)
TR31
2SA1248(S,T)
TR39 2SC3382(S,T)
TR40
2SC1844(E,F)
TR41
2SC3382
(S,T)
TR33
2SC3382
(S,T)
TR29
TR37
TR35
2SC3382
(S,T)
TR42 2SC3116(S,T)
TR43
2SC3382
(S,T)
TR36
2SA1391
(S,T)
TR38
TR30
TR34
2SA1391
(S,T)
TR32 2SC3116(S,T)
TR30,38
2SC3382
(S,T)
D19
DBB10C
D23
DBB10C
D15
DS135E
D16 DS135E
D17
DS135E
D18
DS135E
D20
HZ5B2
D21
HZ5B2
D24
DS448
D25
HZ22-2
D26 HZ16L-3
D22 HZ6C-3
D30
HZ5C3
W202
TO P
F1
F2
F3
AC
23.5V
AC
25.6V
BLU
BLK
BLU
WHT
WHT
BRN